CONFIGURAÇÃO DE PENAS P/ PLOTAGEM

COR		ESP.
1	07	0,1
2	07	0,2
3	07	0,3
4	07	0,4
5	07	0,5
6	07	0,6
7	07	0,25
8	07	0,09
9	07	0,15
140	140	0,15
162	162	0,15

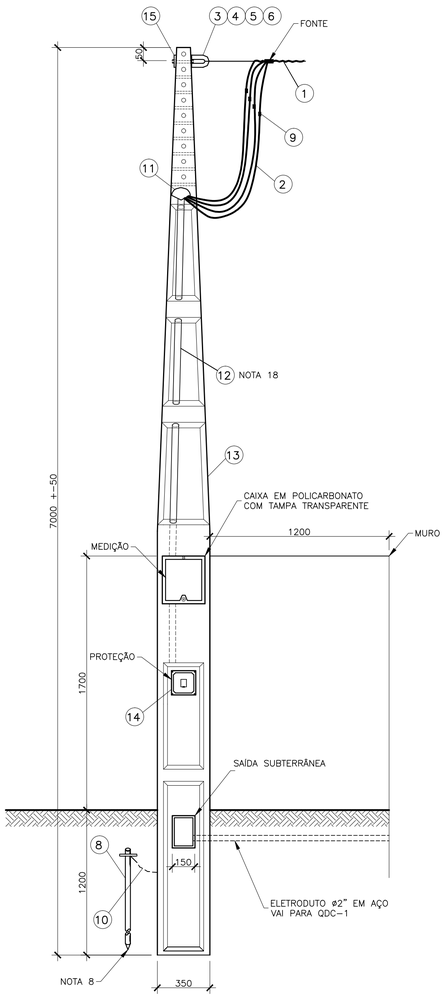

PADRÃO DE ENTRADA DE ENERGIA

ESCALA: S/ ESCALA

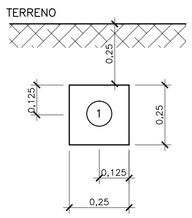

DETALHE ELETRODUTO ENTERRADO

ESCALA: S/ ESCALA

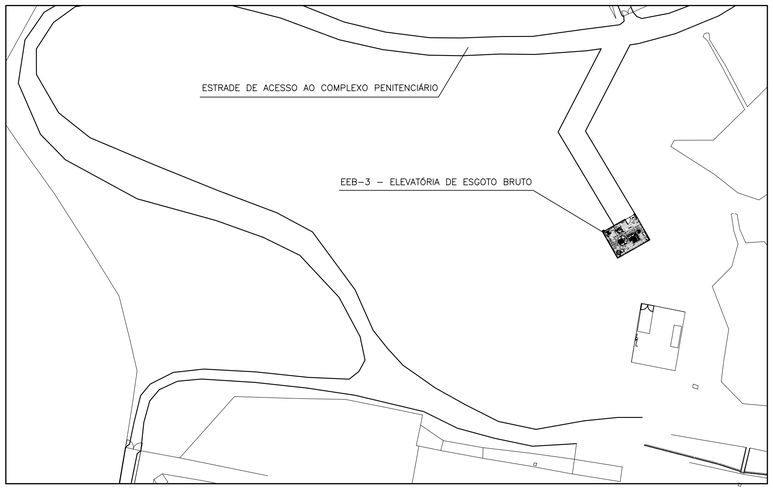

PLANTA DE SITUAÇÃO

ESCALA: 1/1000

LISTA DE MATERIAL – ENTRADA DE ENERGIA

ÍTEM	DESCRIÇÃO	QUANT	UNID.	TAG
1	CONDUTOR DE ALUMÍNIO MULTIPLEX 16mm², FONECIDO PELA CONCESSIONÁRIA.	–	pç	–
2	CONDUTOR DE COBRE PVC 70°, 10mm², DUPLA CAMADA 1kV.	15	m	–
3	SAPATILHA	1	un.	–
4	OLHAL DE AÇO GALVANIZADO	1	un.	–
5	PARAFUSO DE CABEÇA QUADRADA DE 16x150mm	1	un.	–
6	PARAFUSO DE CABEÇA QUADRADA DE 16x200mm	1	un.	–
7	ALÇA PREFORMADA, FORNECIDO PELA CONCESSIONÁRIA	1	un.	–
8	HASTE DE TERRA, COMPRIMENTO 2,4m. VER LISTA DE MATERIAIS DE ATERRAMENTO.	1	un.	–
9	CONECTOR FORNECIDO PELA CONCESSIONÁRIA.	4	un.	–
10	CONDUTOR DE COBRE NÚ, 16mm²	5	m	–
11	CABEÇOTE	1	un.	–
12	ELETRODUTO DE AÇO GALVANIZADO 1.1/2"	1	m	–
13	POSTE DE CONCRETO PRÉ-FABRICADO 7M/100daN	1	cj	–
14	DISJUNTOR TERMOMAGNÉTICO BIPOLAR, 230Vca, 60Hz, 40A.	1	un.	–
15	ARRUELA QUADRADA PARA PARAFUSO DE 16mm.	1	un.	–

NOTAS

01– EXECUTAR CINCO VOLTAS COM FITA ISOLANTE.
02– OS NÚMEROS DENTRO DOS CÍRCULOS REFEREM-SE AOS ITENS DA LISTA DE MATERIAL DESTE DESENHO.
03– AS COTAS SÃO DADAS EM MILÍMETROS.
04– CONCRETAR, TOTALMENTE, A BASE DO POSTE NO SOLO.
05– DEVERÁ SER DEIXADO UMA PONTA MÍNIMA DE 1,5m EM CADA CONDUTOR PARA CONFECÇÃO DO PINGADOURO.
06– O ELETRODUTO DEVERÁ FICAR APARENTE ATÉ A ENTRADA DA CAIXA DE MEDIÇÃO E DISTANTE 1cm DO MURO.
07– NÃO SERÁ PERMITIDA A COBERTURA DO ELETRODUTO APÓS A LIGAÇÃO DO CONSUMIDOR.
08– DEVERÁ SER APLICADO SILICONE OU MATERIAL SIMILAR PARA A VEDAÇÃO.
09– SE O RAMAL DE ENTRADA FOR SUBTERRÂNEO O CABO SERÁ DE DUPLA CAMADA, ISOLAÇÃO PARA 1000V
10– PODERÃO SER UTILIZADAS AINDA CAIXAS DE POLICARBONATO DO TIPO MODULAR, DESDE QUE AS MESMAS SEJAM DE FABRICANTES QUE POSSUAM PROTÓTIPOS ESPECÍFICOS HOMOLOGADOS PELA EDP ESCELSA.
11– O CÓDIGO DE POSTURA MUNICIPAL DEVE SER OBSERVADO QUANDO DA CONSTRUÇÃO DO PADRÃO DE ENTRADA VISANDO PRESERVAR O PASSEIO PÚBLICO (CALÇADA CIDADÃ) GARANTINDO AO MESMO, DESOBSTRUÇÃO PORPOSSÍVEIS OBSTACULOS.
12– AS DOBRAS DA ABERTURA PARA ACIONAMENTO DO DISJUNTOR DEVEM SER VIRADAS PARA DENTRO, PARA EVITAR FERIMENTOS AO OPERADOR.
13– O FUNDO DA CAIXA DE INSPEÇÃO E ATERRAMENTO DEVE CONTER BRITA
14– PARA DETALHES TÍPICOS DE INSTALAÇÃO (DT-XXX) VER FOLHA DOCUMENTO CESAN Nº D-000-000-91-6-XX-0001.
15– AS INTERFERÊNCIAS COM OUTRAS INSTALAÇÕES DEVERÃO SER OBSERVADAS NA OBRA;
16– TODOS OS MATERIAIS DE ORIGEM FERROSA DEVERÃO SER GALVANIZADOS A FOGO;
17– AS CONEXÕES DO ATERRAMENTO DEVERÃO SER EM SOLDA EXOTÉRMICA, EXCETO NOS PONTOS DE EQUALIZAÇÃO DAS MALHAS, PARA FACILITAR FUTURAS VISTORIAS OU TESTES DE CONTINUIDADE DA MALHA
18– PARA DIAGRAMA UNIFILAR VER FOLHA 01/05.
19– PARA QUADRO DE CARGAS VER FOLHA 01/05.
20– PARA PLANTA DE DISTRIBUIÇÃO VER FOLHA 03/05.
21– PARA DIAGRAMA TRIFILAR DO CCM VER FOLHA 04/05.
22– PARA DIAGRAMA FUNCIONAL DO CCM VER FOLHA 05/05.

ESTE DESENHO É PROPRIEDADE DA COMPANHIA ESPIRITO SANTENSE DE SANEAMENTO – CESAN E NÃO PODE SER COPIADO SEM SUA AUTORIZAÇÃO.

NÚMEROS	TÍTULOS
PRINCIPAIS DESENHOS DE REFERÊNCIA	

Nº	LOCAL	DISCRIMINAÇÃO	DES.	DIV.	GER.	DATA
REVISÃO						

CANCELA E SUBSTITUI O DESENHO NÚMERO:

CANCELADO E SUBSTITUÍDO PELO DESENHO NÚMERO:

CENTRO DE DOCUMENTAÇÃO
RECEBIDO: __/__/__
Nº DOC.: _____ ASS.: _____
APROVAÇÃO CESAN:
ASS.: _____ MATR.: _____
UNID.: _____ DATA: __/__/__
ESTA APROVAÇÃO NÃO ISENTA A CONTRATADA DE SUAS RESPONSABILIDADES LEGAIS.

EMINENTE:
ENGESOLO ENGENHARIA LTDA.
Rua Alcoberça, 1.219- Bairro São Francisco
Tel.: (31) 2160.4300 - Fax: (31) 2160.4300
Belo Horizonte - MG - CEP: 31.255-210

PROJETADO:	COORDENADOR:
WEMERSON SALVADOR DA SILVA	JOÃO JOSÉ FIGUEIREDO DE OLIVEIRA
CREA: 45934/D REGIÃO: ES	CREA: 11604/D REGIÃO: MG
DESENHO: WEMERSON	Nº DES. PROJETISTA: SA_PR064_15_DE_12_072_038_A
DATA: 19 / 07 /2018	

RESPONSÁVEL TÉCNICO: CARLOS LEANDRO STOLL VAZ
CREA: 50214/D REGIÃO: MG ART Nº 14201500000002555661 DATA: 03/07/15

EMISSÃO CESAN	DATAS
PROJETADO:	
CREA:	
DESENHADO:	
VERIFICADO: ENG° RENATO BERTOLDI SIMÕES (E-DPE)	
DIVISÃO: ENG° CARINA DA ROSS REZENDE (E-DPE)	
GERÊNCIA: ENG° NESTOR ALCIDES GORZA JUNIOR (E-GPP)	

CESAN

MUNICÍPIO: VILA VELHA	DISTRITO: SEDE	BAIRRO:

NOME DO EMPREENDIMENTO: MELHORIA DO SISTEMA DE ESGOTAMENTO SANITÁRIO DE UNIDADES PRISIONAIS

TÍTULO: SES XURI – ELEVATÓRIA DE ESGOTO BRUTO 3
PROJETO ELÉTRICO – FORÇA/ALIMENTAÇÃO
ENTRADA DE ENERGIA E PLANTA DE SITUAÇÃO

ESCALA:	FOLHA:	Nº CESAN	REV:
INDICADAS	02/05	C-050-000-91-6-XX-0016	00